GRUPPE 5 *Section*	AUSFÜHRUNG WERKSTOFFE · GEWICHT *Construction Details* *Materials · Weight* Specification	BÜGEL-FORM *Guard Style* No.	SCHLAUCH-ANSCHLUSS *Hose Inlet Thread Type + Size* G	BESTELL-NUMMER *Part Number* Type
	STANDARD-AUSFÜHRUNG: Venturigesteuerte Abschalt-Automatik. Kugel-Kipp-Sicherheitsauslöser. Rückschlagventil für Vollschlauchbetrieb. 3-Stufen-Aufhaltraste mit herausziehbarem Rastenstecker EB 280. Drehbarer, kugelgelagerter Schlauchanschluss DN 32. Schutzüberzug aus Weich-PVC. Gehäuse, und Rohr aus Aluminium, Bügel aus Polyamid. Innenteile und Drehgelenk aus Rotguss und Messing. Stahlteile verzinkt u. chromatiert. Ventilkegel aus Delrin. Dichtungen NBR/Polyurethan. Gewicht ≈ 2,3 kg Entspricht EN 13012, ATEX (Ex II 1G Ex h IIA Ga) Zertifikat Nr. TPS 19 ATEX 103415 0002 U und allen europäischen Eichvorschriften. TÜV-Zulassung P-TÜ7-00512 *STANDARD SPECIFICATION:* *Venturi type automatic shut-off with safety cut-out valve. Built-in check valve. 3-speed lever latch with removable latch pin EB 280. Swivel hose inlet DN 32 with ball bearing. Scuffguard of PVC. Body and spout of aluminium, guard of polyamid. Internal parts and swivel of bronze and hot stamped brass. Steel parts galvanised and chromated. Poppet of acetal resin. Seals of NBR/polyurethane.* *Weight ≈ 2,3 kg* *Meets requirements of EN 13012, ATEX (Ex II 1G Ex h IIA Ga) Certificate No. TPS 19 ATEX 103415 0002 U and all European regulations for weights and measures. TÜV approval: P-TÜ7-00512*	1	G 1½ AG *1½" BSP male*	ZVA 32.1
			G 1¼ IG *1¼" BSP female*	mit Reduziermuffe ZVA 32.14RM *with Reducing socket*
		2	G 1½ AG *1½" BSP male*	ZVA 32.2
			G 1¼ IG *1¼" BSP female*	mit Reduziermuffe ZVA 32.24RM *with Reducing socket*
		3	G 1½ AG *1½" BSP male*	ZVA 32.3
			G 1½ AG *1½" BSP male*	mit Blockmagnet ZVA 32.3M *with block magnet*
			G 1¼ IG *1¼" BSP female*	mit Reduziermuffe ZVA 32.34RM *with Reducing socket*
		4	G 1½ AG *1½" BSP male*	ZVA 32.4
			G 1½ AG *1½" BSP male*	mit Blockmagnet ZVA 32.4M *with block magnet*
			G 1¼ IG *1¼" BSP female*	mit Reduziermuffe ZVA 32.44RM *with Reducing socket*
		6	G 1½ AG *1½" BSP male*	ZVA 32.6
			G 1¼ IG *1¼" BSP female*	mit Reduziermuffe ZVA 32.64RM *with Reducing socket*
		6B	G 1½ AG *1½" BSP male*	ZVA 32.6 B
			G 1¼ IG *1¼" BSP female*	mit Reduziermuffe ZVA 32.6 B 4RM *with Reducing socket*

Spezialausführungen/Zusatzausstattungen · *Additional Part Numbers/Accessories*

ZVA 32 in Sonderausführung für kalte Regionen, mit Membrangarnitur EA 151 TD, EO 271 LT und ED 237 U-LT aus Polyurethan. Mit Festanschluss RN 1 ¼ x M54 x 1,5 oder Drehgelenk EA 319 SS LT. *ZVA 32 special type for cold regions, with diaphragm assembly EA 151 TD, EO 271 LT and ED 237 U-LT of polyurethane.* With fixed inlet RN 1 ¼ x M54 x 1,5 or swivel EA 319 SS LT.	ZVA 32 ... LT
ZVA 32 mit verlängertem Rohr ER 312.1 *ZVA 32 with extended spout ER 312.1.*	ZVA 32 ... ER 312.1
ZV 32 (ZVA 32 **ohne** automatische Abschaltung) in Sonderausführung Deutsche Bahn AG mit drehbarer Renk-Kupplung zur Betankung von Lokomotiven. *ZV 32 (ZVA 32 **without** automatic shut-off) in special version with 'Renk' coupling for the refuelling of railroad locomotives.*	(ZV 32 ... DB)
ZV 32 DB, Ausführung wie oben, zusätzlich mit Abreißkupplung SSB 32 und BT 32 Breaktülle. *ZV 32 DB, as mentioned above, additionally with Safety Break SSB 32 and BT 32 break cover.*	(ZV 32 ... DB + SSB)
Einbau-Feinsieb 160 my aus Polyamid. *Screen 100 mesh, polyamide.*	ES 316.1
Gummikappen-Garnitur aus NBR mit Knotenkette, S-Haken und Zugfeder aus Messing, passend für Rohre ZVA 32 (39 Ø). *Dust cap assembly: NBR / brass. For spout ZVA 32 (39 mm OD).*	GKG 32 *)
Erdungskabel-Garnitur. Schwere Pressmessing-Krokodilklemme mit Klinkenstecker. Kabel nichtrostend mit Plastik-Mantel, 1200 mm lg. *Bonding cable assemly with brass clamp, wire plastic coated. 1200 mm lg.*	EKG 1200 *)

Hochleistungs-Automatik-Zapfventil DN 32, für Abgabeleistung bis 200 l/min., für Betriebsdruck von 1,5 bis 6 bar. Für Diesel, Heizöl und Benzin. **Nicht** geeignet für dickflüssige Öle, Wasser oder Lösungsmittel.
Temperaturbereich -20 °C bis +55 °C (LT-Version bis -40 °C).

HIFLO automatic nozzle DN 32 (1¼"), flow rate up to 200 l/min. Working pressure 1,5 to 6 bar. For diesel, light fuel oil and gasoline. ***Not*** *suitable for viscous oils, water or solvents.*
Temperature range -20 °C to +55 °C (LT version down to -40 °C).

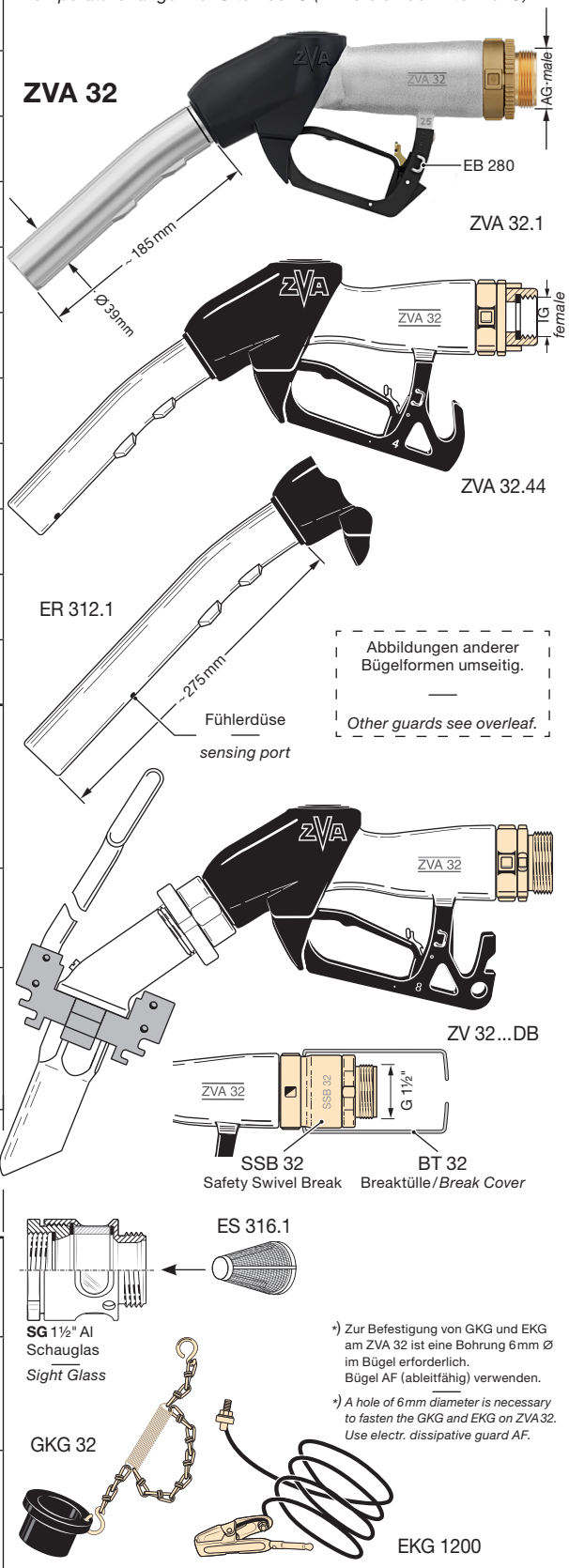

*) Zur Befestigung von GKG und EKG am ZVA 32 ist eine Bohrung 6 mm Ø im Bügel erforderlich. Bügel AF (ableitfähig) verwenden.

*) *A hole of 6 mm diameter is necessary to fasten the GKG and EKG on ZVA 32. Use electr. dissipative guard AF.*

TECHNISCHE ÄNDERUNGEN VORBEHALTEN · NACHDRUCK UND KOPIEN NUR MIT UNSEREM EINVERSTÄNDNIS · *Specifications subject to change without notice · Copyright ELAFLEX HIBY*

Produktkonfigurator für Zapfventile:
zapfventilkonfigurator.elaflex.de

Product configurator for nozzles:
nozzleconfigurator.elaflex.de

Automatik-Zapfventil ZVA 32

HIFLO Automatic Nozzle ZVA 32 (1¼")

ZVA 32

Druckverlustkurven siehe Seite 526

Flow rates see page 526

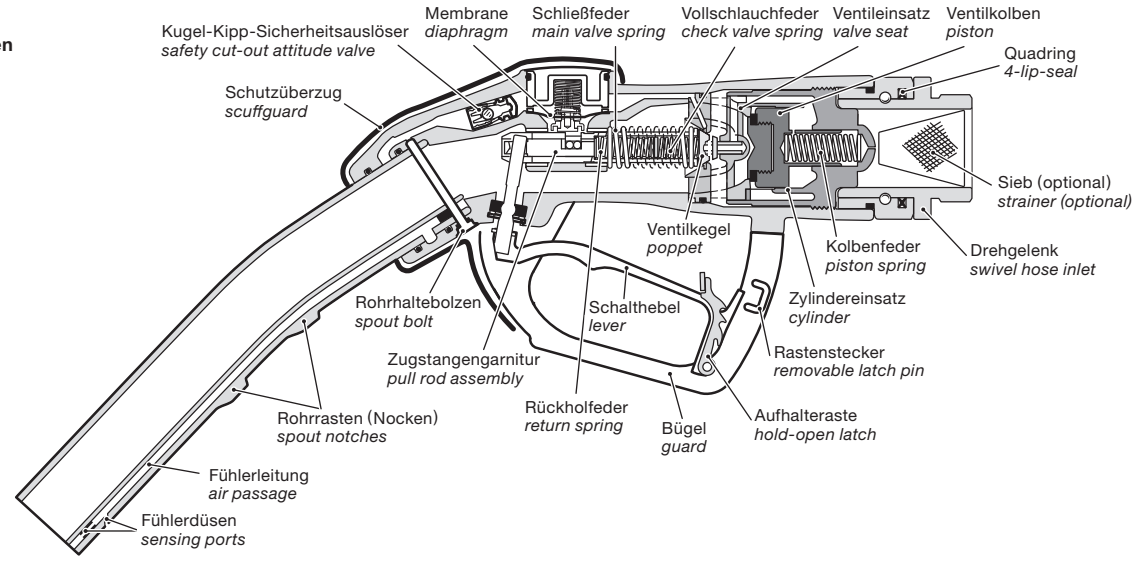

Ersatzteile ZVA 32

1) Zapfventil- und Swivel-Gehäuse werden **nicht** als Ersatzteil geliefert.
2) Spezialtypen EG 281.1 AF und EG 281.4 AF (ableitfähig, mit Bohrung für EKG/GKG).
3) Für LT-Version, Zusatzinformationen siehe Ersatzteil-Preisliste, S. 24 und Information 4.14 D.
4) Weitere Montagewerkzeuge s. ELAFLEX Ersatzteil-Preisliste.

Beständigkeit und chemischer Einsatzbereich siehe Beständigkeitsübersicht auf Seite 524.

Spare Parts ZVA 32

*1) Nozzle and swivel body are **not** supplied as spare parts.*
2) Special types EG 281.1 AF and EG 281.4 AF (electr. dissipative, with hole for EKG/GKG).
3) For LT version, additional information see page 24 in spare parts price list and Information 4.14 E.
4) Other necessary assembly tools see ELAFLEX spare parts price list.

Chemical resistance and operating limits see chemical resistance chart page 524.

Lieferbare Produkt-Plaketten siehe Übersicht auf Seite 512 a oder badgeselector.elaflex.de

Available ZVA product badges see page 512 a or badgeselector.elaflex.de/en

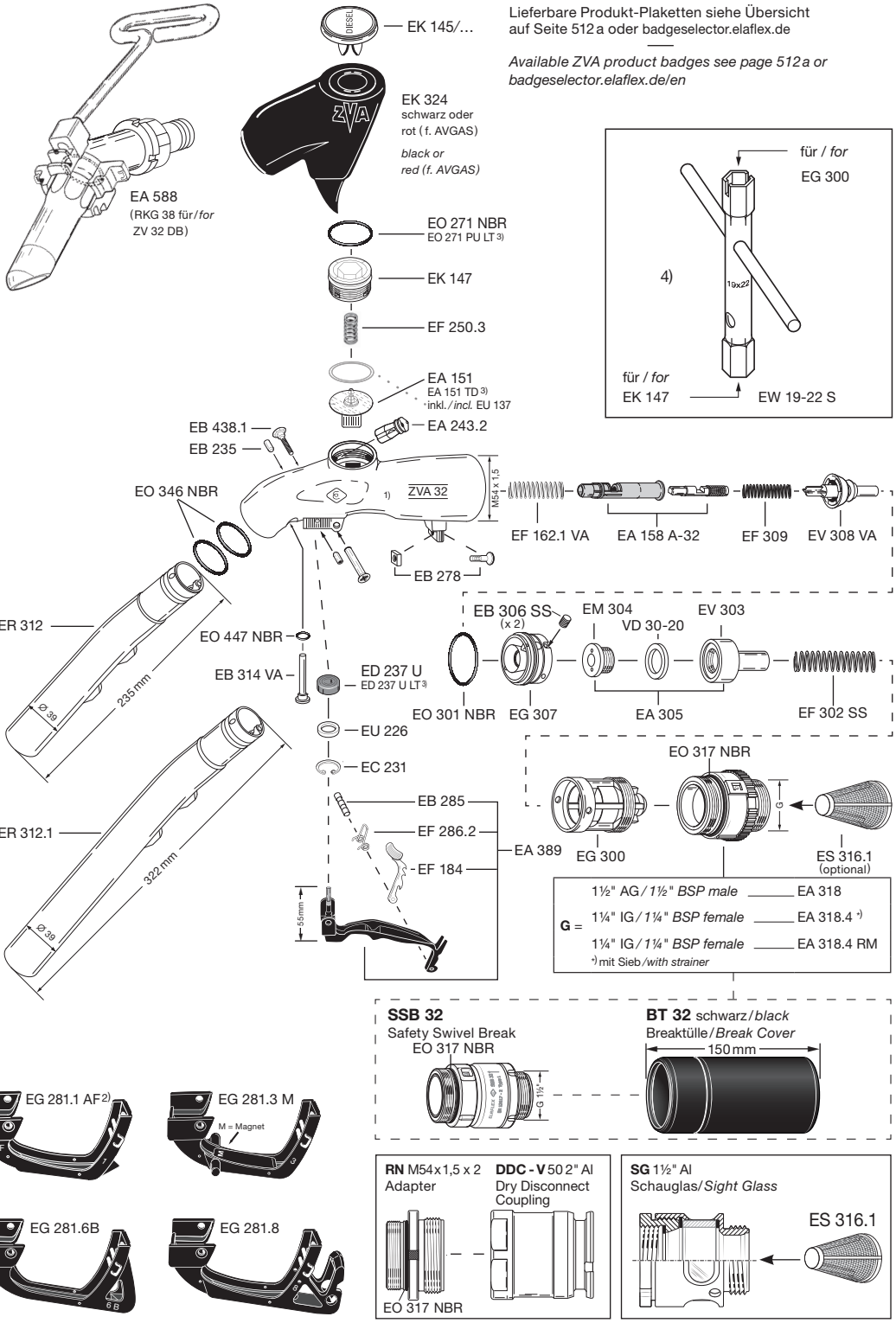

GRUPPE 5 *Section*	AUSFÜHRUNG WERKSTOFFE · GEWICHT *Construction Details* *Materials · Weight* Specification	BÜGEL-FORM *Guard Style* No.	SCHLAUCH-ANSCHLUSS *Hose Inlet Thread Type + Size* G	BESTELL-NUMMER *Part Number* Type
	STANDARD-AUSFÜHRUNG: Venturigesteuerte Abschalt-Automatik. Kugel-Kipp-Sicherheitsauslöser. Rückschlagventil für Vollschlauchbetrieb. 3-Stufen-Aufhaltraste mit herausziehbarem Rastenstecker EB 280. Drehbarer, kugelgelagerter Schlauchanschluss DN 40. Schutzüberzug aus Weich-PVC. Gehäuse, und Rohr aus Aluminium, Bügel aus PA. **Innenteile buntmetallfrei**, aus Aluminium, Edelstahl, POM, PA, PEEK. Drehgelenk aus Edelstahl. Ventilkegel aus Delrin. Dichtungen NBR/PU. Gewicht ≈ 2,6 kg Entspricht EN 13012, ATEX (Ex II 1G Ex h IIA Ga) Zertifikat Nr. TPS 19 ATEX 103415 0002 U und allen europäischen Eichvorschriften. TÜV-Zulassung P-TÜ7-00512. Entspricht JIG / ATA Spec 103 / M83413/7-1 / M83413/4-1 — *STANDARD SPECIFICATION:* *Venturi type automatic shut-off with safety cut-out valve. Built-in check valve. 3-speed lever latch with removable latch pin EB 280. Swivel hose inlet DN 40 with ball bearing. Scuffguard of PVC. Body and spout of aluminium, guard of PA.* ***Internal parts free of non-ferrous metals****, of aluminium, stainless steel, POM, PA, PEEK. Swivel of stainless steel. Poppet of acetal resin. Seals of NBR/PU.* *Weight ≈ 2,6 kg* *Meets requirements of EN 13012, ATEX (Ex II 1G Ex h IIA Ga) Certificate No. TPS 19 ATEX 103415 0002 U and all European regulations for weights and measures. TÜV approval: P-TÜ7-00512. Meets JIG / ATA Spec 103 / M83413/7-1 / M83413/4-1*	1	G 1½ AG (für weitere Schlauchanschlüsse s. Katalogseite 363) — *1½" BSP male* *(for further thread types and sizes s. catalogue page 363)*	mit Blockmagnet ZVA 32 AF .1 AF D *with block magnet*
				ZVA 32 AF .1M AF D
		2		ZVA 32 AF .2 AF D
		3		ZVA 32 AF .3 AF D
				mit Blockmagnet ZVA 32 AF .3M AF D *with block magnet*
		4		ZVA 32 AF .4 AF D
				mit Blockmagnet ZVA 32 AF .4M AF D *with block magnet*
		8		ZVA 32 AF .8DMrm AF D
Spezialausführungen/Zusatzausstattungen · *Additional Part Numbers/Accessories*	ZVA 32 AF in Sonderausführung für kalte Regionen, mit Membrangarnitur EA 151 TD, EO 271 LT und ED 237 U-LT aus Polyurethan. — *ZVA 32 AF special type for cold regions, with diaphragm assembly EA 151 TD, EO 271 LT and ED 237 U-LT of polyurethane.*			ZVA 32 AF ... LT
	Auslaufrohr mit JET A-1-Formstück. — *Spout with JET A-1 adapter.*			ER 312 JET
	ZVA 32 AF mit verlängertem Rohr ER 312.1. — *ZVA 32 AF with extended spout ER 312.1.*			ZVA 32 AF ... ER 312.1
	ZVA 32 AF SIC mit Screw-In-Connection EA 313 und 5 verschiedenen Auslaufrohren, zum schnellen und einfachen Auslaufrohrwechsel. — *ZVA 32 AF SIC Screw-In-Connection with EA 313 interface and 5 different spouts, for quick and easy spout-change.*			**ZVA 32 AF SIC ...**
	Optional mit Lever Lock-Out (Blockierraste), um ein versehentliches Öffnen des Zapfventils zu verhindern: ZVA 32 AF LLO oder ZVA 32 AF SIC LLO. — *Optional with Lever Lock-Out, to prevent accidental lever pulling: ZVA 32 AF LLO or ZVA 32 AF SIC LLO.*			ZVA 32 AF (SIC)...LLO
	Einbau-Feinsieb 160 my aus Polyamid — *Screen 100 mesh, polyamide*			ES 316.1
	Gummikappen-Garnitur aus NBR mit Knotenkette, S-Haken und Zugfeder aus Messing, passend für alle Rohre ZVA 32 AF (38-39 Ø). — *Dust cap assembly: NBR/brass. For all spouts ZVA 32 AF (38-39 mm OD).*			GKG 32 *)
	Erdungskabel-Garnitur (orange) mit Krokodilklemme und Klinkenstecker. Kabel nichtrostend, ummantelt, 1200 mm lg. — *Bonding cable assembly with attached grounding clamp and grounding plug. Wire orange coated 1200 mm lg.*			EKG 1200.1 *)

ELAFLEX

Hochleistungs-Automatik-Zapfventil für Flugzeugbetankung DN 32, für Abgabeleistung bis 200 l/min., Betriebsdruck von 1,5 bis 6 bar.

Temperaturbereich -20 °C bis +55 °C (LT-Version bis -40 °C).

Für JET-A1, AVGAS oder Militär-Flugkraftstoffe (z.B. JET B) .

—

HIFLO-Automatic nozzle for aviation DN 32 (1¼"), flow rate up to 200 l/min. Working pressure 1.5 to 6 bar.

Temperature range -20 °C to +55 °C (LT version down to -40 °C).

For JET-A1, AVGAS or military fuels (e.g. JET B).

ZVA 32 AF

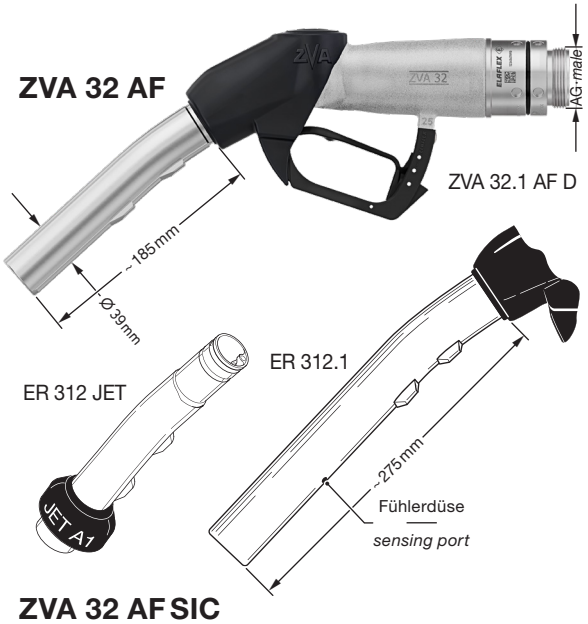

ZVA 32 AF SIC

mit einfachen Auslaufrohrwechsel mit unterschiedlichen Geometrien für Flugzeuge, Hubschrauber, Drohnen und andere Fahrzeuge.

—

with easy spout changes with different geometries for aviation, helicopters, drones, and other vehicles.

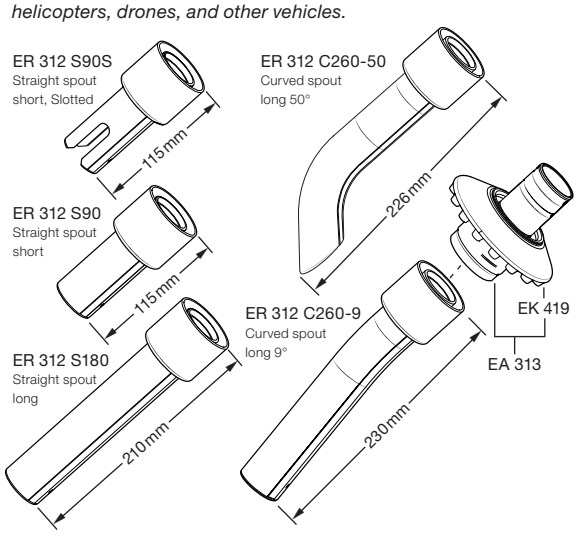

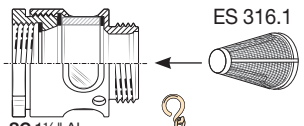

*) Zur Befestigung von GKG und EKG am ZVA 32 ist ein Loch 6 mm Ø im Bügel erforderlich. Bügel AF (ableitfähig) verwenden.

*) *A hole of 6 mm diameter is necessary to fasten the GKG and EKG on ZVA 32. Use electr. dissipative guard AF.*

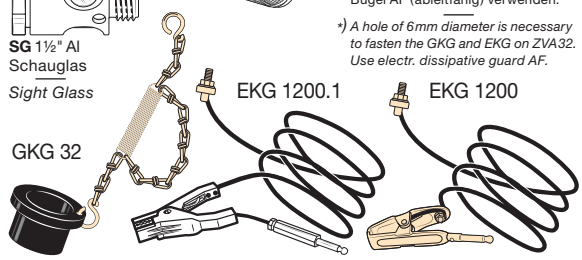

TECHNISCHE ÄNDERUNGEN VORBEHALTEN · NACHDRUCK UND KOPIEN NUR MIT UNSEREM EINVERSTÄNDNIS · *Specifications subject to change without notice · Copyright ELAFLEX HIBY*

Bestellnummern-Erläuterung siehe bitte:
Information 2.25 and Information 3.25

—

Order number breakdown please see:
Information 2.25 and Information 3.25

Automatik-Zapfventil ZVA 32 AF, ZVA 32 AF SIC (Screw-In-Connection)

HIFLO-Automatic Nozzle ZVA 32 AF, ZVA 32 AF SIC (Screw-In-Connection)

ZVA 32 AF ...

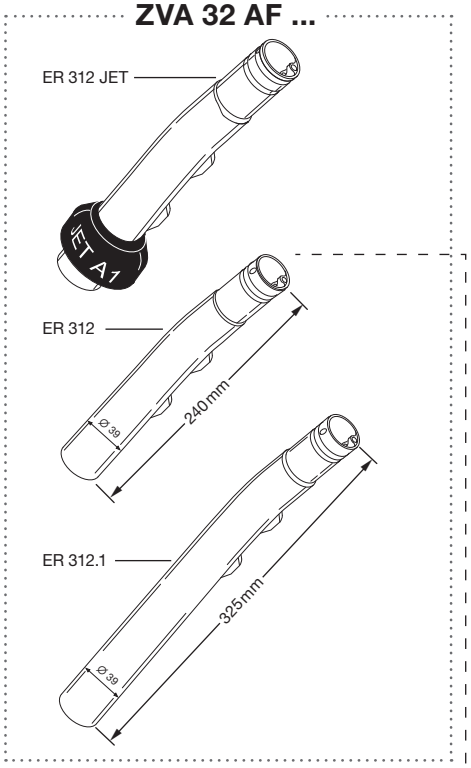

ZVA 32 AF SIC ...

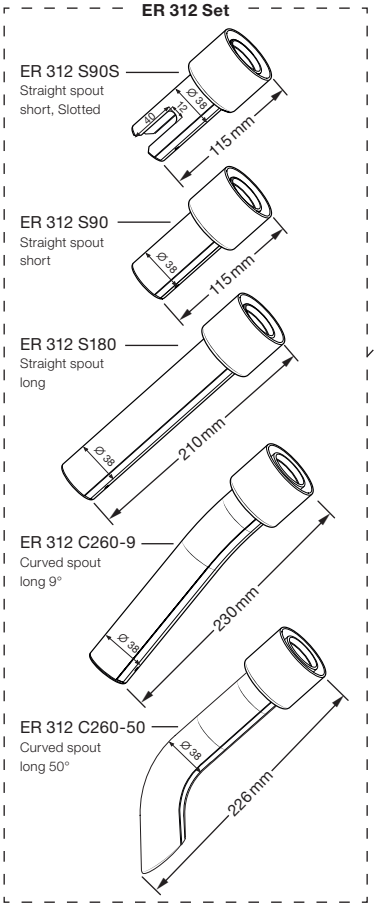

Ersatzteile ZVA 32 AF

1) Zapfventil- und Swivel-Gehäuse werden **nicht** als Ersatzteil geliefert.
2) ableitfähig, mit Bohrung für EKG/GKG, ohne Rastenstecker EB 280
3) Für LT-Version, Zusatzinformationen siehe Ersatzteil-Preisliste, S. 24 und Information 4.14 D.
4) Weitere Montagewerkzeuge s. ELAFLEX Ersatzteil-Preisliste.
5) Bei Verwendung von ER 312.1
6) weitere EKG-Ausführungen auf Anfrage, kein Ersatzteil

Spare Parts ZVA 32 AF

1) Nozzle and swivel body are not supplied as spare parts.
2) electr. dissipative, with hole for EKG/GKG, without latch pin EB 280
3) For LT version, additional information see page 24 in spare parts price list and Information 4.14 E.
4) Other necessary assembly tools see ELAFLEX spare parts price list.
5) If ER 312.1 is used
6) further EKG types on request, not part of the spare parts

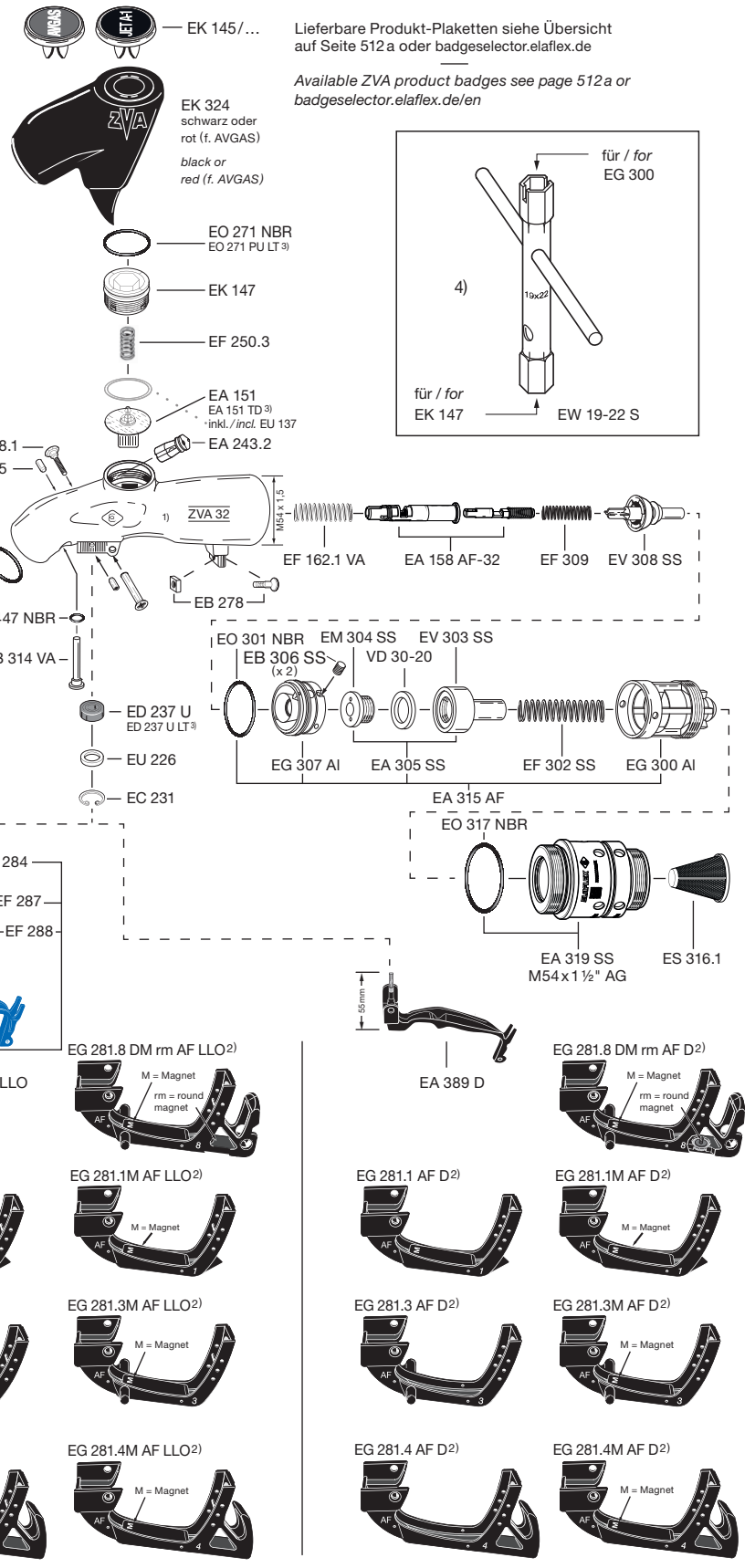

Lieferbare Produkt-Plaketten siehe Übersicht auf Seite 512 a oder badgeselector.elaflex.de

Available ZVA product badges see page 512 a or badgeselector.elaflex.de/en